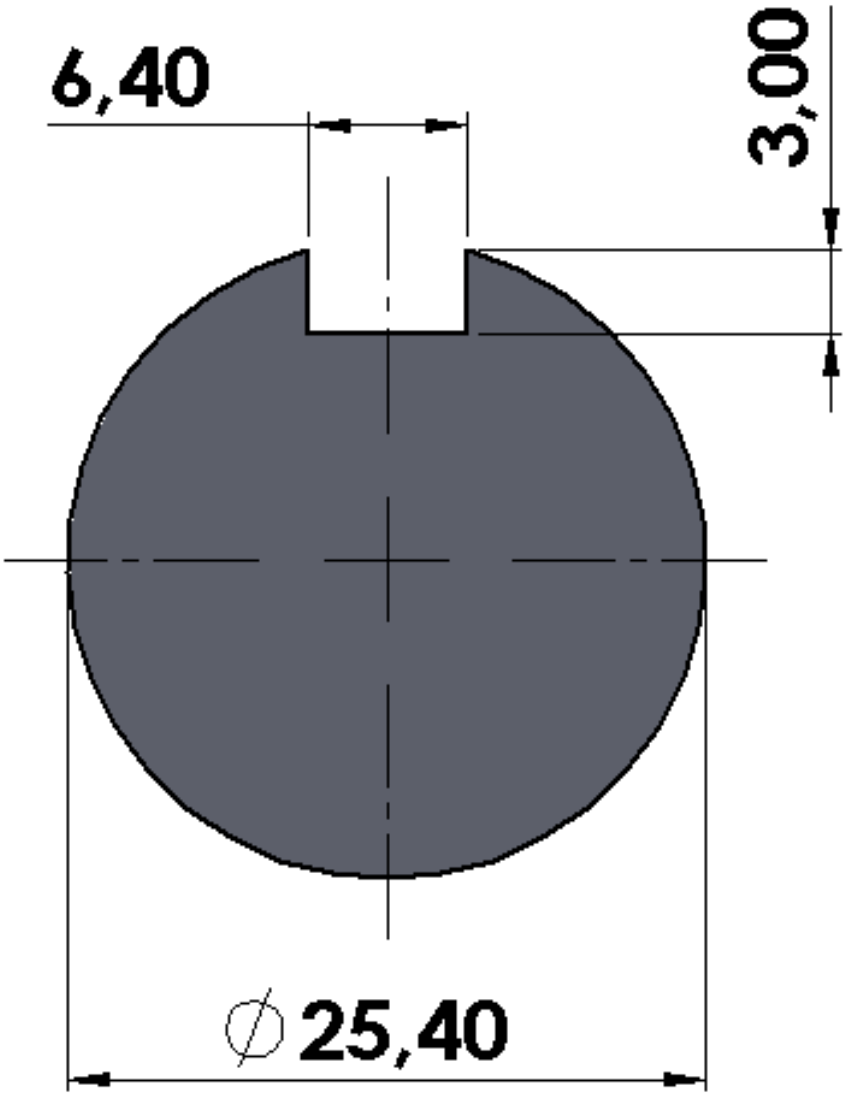011F000074	EJE MACIZO CON CHAVETERO
Unidad	Unidad
Peso	13,112 kg
Cantidad por caja	1
Material	Acero
Acabado	Zincado
Longitud	3500 mm
Aplicación	Residencial/industrial
Descripción	Usado con chaveta
	011F000042 (Chaveta para eje macizo)